FYLKESMANNEN I NORD-TRØNDELAG

MILJØVERNAVDELINGEN

RAPPORT nr.11 - 1987

VASSDRAGSDATA NORD-TRØNDELAG

UTARBEIDET AV:

A.R. REINERTSEN RÅDGIVENDE INGENIÖR

Hamnegt. 26, 7700 Steinkjer, Tlf. 077 - 64 300

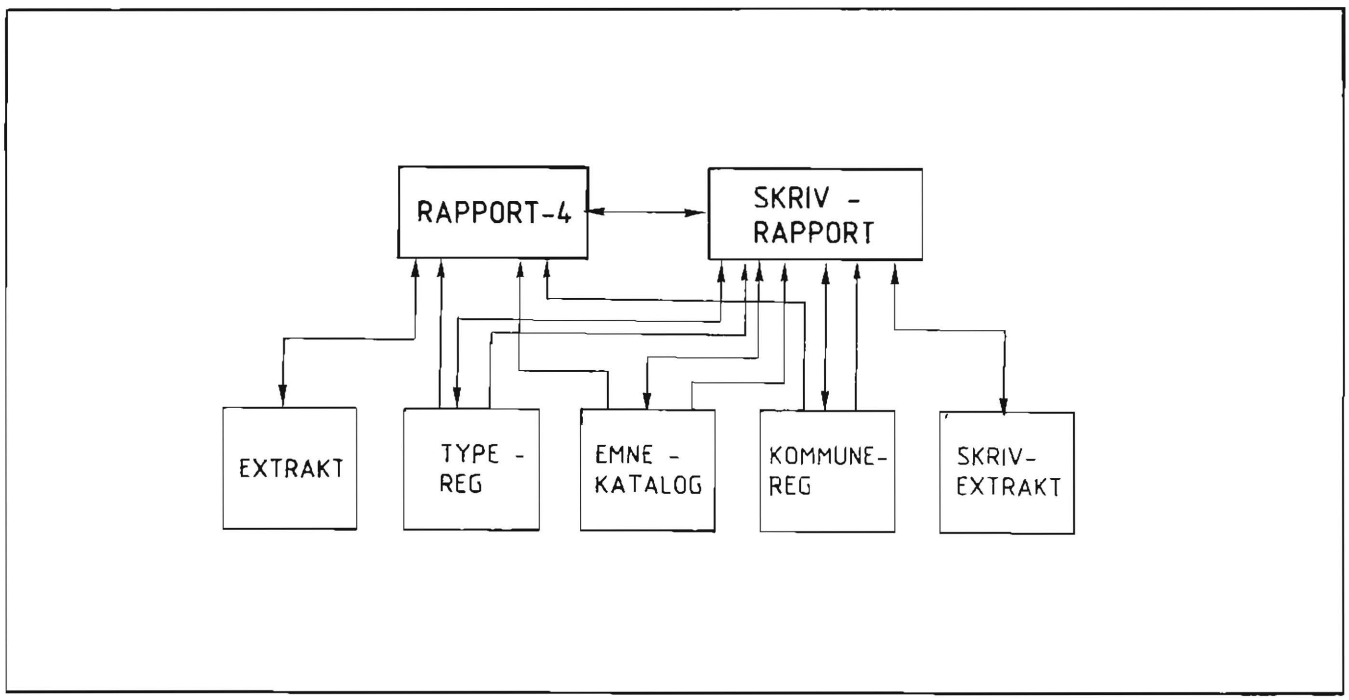

FYLKESMANNEN I NORD-TRØNDELAG MILJØVERNAVDELINGEN

Miljøvernavdelingen er en del av Fylkesmannsembetet i Nord-Trøndelag. Avdelingen ble opprettet 1. september 1982 og består av følgende faggrupper:

- Ferskvannsfisk
- Forurensning (V.A.R.)
- Kart og data (Fylkeskartkontoret)
- Naturvern og friluftsliv
- Vassdragsforvaltning
- Vilt

Miljøvernavdelingen har 27 personer ansatt i fast eller midlertidige stillinger.

Resultatene av en del av avdelingens virksomhet trykkes bl.a. i denne rapportserien. I tillegg vil resultatene av enkelte konsulenttjenester som er utført for avdelingen bli presentert i serien. Opplaget er begrenset. Rapportens form og innhold er bestemt av hurtig prestasjon av resultater og datagrunnlaget for den enkelte undersøkelse. Det er tillatt og ønskelig at data og vurderinger i rapporten gjengis og benyttes av andre, så fremt kildene oppgis. En liste over tidligere utarbeidete rapporter er gjengitt bak i heftet.

Forespørsel kan rettes til:

Fylkesmannen i Nord-Trøndelag
Miljøvernavdelingen
Postboks 145
7701 Steinkjer
Tlf. 077/64 400

ISSN 0800 - 3432

FYLKESMANNEN I NORD-TRØNDELAG, MILJØVERNAVDELINGEN
I SAMARBEID MED RÅDGIVENDE INGENIØR A.R. REINERTSEN

VASSDRAGSDATA NORD-TRØNDELAG

UTARBEIDET AV

A.R. REINERTSEN RÅDGIVENDE INGENIØR
Hamnegt. 26, 7700 Steinkjer, Tlf. 077 - 64 300

RAPPORT NR 11 - 1987
STEINKJER, AUGUST 1987

INNHOLD:

INNLEDNING s. 1

GJENNOMFØRING AV PROSJEKTET

1. Innhenting av data s. 2
2. Registrering av data s. 2
3. Registrerte data s. 3
4. Bruk av registrert litteratur. s. 3

VEDLEGG:

1. Brev til institusjoner/kilder med adresseliste
2. Registreringsblankett.
3. Oversikt over registrert litteratur.
4. Utskrift fra "Rapport". Dokumentoversikt.
5. Vassdragsområdene i Nord-Trøndelag.

INNLEDNING

Fylkesmannen i Nord-Trøndelag ønsket å lage en oversikt/ systematisering av foreliggende vannkvalitetsdata fra vassdrag i Nord-Trøndelag.

Etter søknad ble tildelt midler fra Miljøverndepartementet for oppstarting av et slik prosjekt.

Første trinn av prosjektet er gjennomført og har bestått av å lage en oversikt over litteratur/rapporter som inneholder ønskede data.

Prosjektet er utført av Siv.ing. A.R. Reinertsen, Steinkjer i samarbeid med Fylkesmannens Miljøvernavdeling.

Saksbehandler ved Miljøvernavdelingen har vært Bjørn Korssjøen.
Olav Jenssen har bistått med EDB-faglig vegledning ved bruk av Fylkesmannens EDB-anlegg.

Saksbehandlere hos Siv.ing. A.R. Reinertsen har vært Bjørn Risholt og Bjørn Kjeldseth.

Steinkjer, 25. august 1987
for ARNE R. REINERTSEN

Bjørn Kjeldseth
siv.ing.

GJENNOMFØRING AV PROSJEKTET

1. Innhenting av data

Det ble satt opp en oversikt over aktuelle institusjoner hvor det var aktuelt å søke etter litteratur.

Det ble sendt brev til de forskjellige institusjonene (19 stk.) med forespørsel om aktuell litteratur.

Kopi av brev og adresseliste er vedlagt rapporten (vedlegg 1).

Det ble mottatt 10 svarbrev. I de fleste tilfeller ble gitt utfyllende svar på henvendelsen.

Institusjonene som ikke hadde svart ble kontaktet over telefon og en har etter dette stort sett fått de ønskede opplysninger.
I noen tilfeller tok det en del tid å finne fram til saksbehandler eller personer som kunne gi svar på henvendelsen.
I tre tilfelle ble tilsendt brev ikke gjenfunnet.

Vi har fått data ved besøk i arkivet til Statens Institutt for Folkehelse.
Videre har vi lånt litteratur ved biblioteket ved Universitetet i Trondheim.
Forøvrig har de forskjellige institusjonene oversendt oss utlånt litteratur eller kopier av nødvendige data for registreringen.
Saksbehandling ved innsamling av data er nærmere beskrevet i egen arbeidsrapport.

2. Registrering av data

Det ble bestemt at referanseregisteret "Rapport" i NVE's vassdragsregister skulle nyttes til registrering av innsamlede data.

Registreringsblankett for vassdragsregistret ble utfylt (Vedlegg 2)

Desc-fil og datafil for "Rapport" ble oversendt fra NVE.
Fylkesmannens EDB-anlegg ble benyttet til innlegging av data.

Utfylling av registreringsskjema gikk stort sett greit.
I enkelte tilfelle tok det en del tid å finne ut av beliggenheten slik at vassdragsnummer kunne bestemmes.

Innlasting av data i "Rapport" har også gått greit.
Ved innlastingen nyttes en rekke koder og arbeidene

var noe tidkrevende før de mest brukte kodene ble lært utenad.

Registreringer med ekstrakt var mer tidkrevende fordi ekstrakt skal legges inn i en annen del av vassdragsregistret enn de øvrige data.

3. Registrerte data

Totalt er innlest 156 litteraturreferanser.

For drikkevann og drikkevannskilder finnes store datamengder. Hovedkildene er næringsmiddelkontrollen og SIFF som utfører og har utført kontroll av drikkevann.

Videre foreligger en rekke grunnvannsundersøkelser utført av NGU.

Hovedmengden av øvrige rapporter med aktuelle data er utarbeidet ved DKNVS Museet, UNIT (Zoologisk rapportserie og fiskerbiologiske undersøkelser), Inn-Trøndelag og Namdal skogeierforeninger (driftsplanen for fiskevann) og Miljøvernavdelingen, Fylkesmannen i Nord-Trøndelag.

Ved NIVA er utarbeidet en rekke aktuelle rapporter. Det er utarbeidet et spesialprogram for overføring av referanser for NIVA's database til Rapporti NVE's Vassdragsregister. Dette vil bli gjort etter oppjustering og utbedring av NIVA's database. I påvente av dette er aktuelle NIVA-rapporter ikke registrert.

Det vises forøvrig til oversikt over registrert litteratur satt opp i tabell (Vedlegg 3) samt til utskrift fra Rapport med dokumentoversikt (Vedlegg 4) Utskriften er redigert etter vassdragsnummer.
En oversikt over vassdragsområdene i Nord-Trøndelag er vist bakerst i rapporten (Vedlegg 5).

4. Bruk av registrert litteratur

Utført registreringsarbeid er første del av et prosjekt der en har som formål å lage en oversikt/systematisering av vannkvalitetsdata i fylket.

En kan nå søke i Rapport etter litteratur som inneholder data som ønskes. Litteraturen kan etter dette skaffes og aktuelle data kan føres inn i et EDB-register.

NVE-Vassdragsdirektoratet har utarbeidet en brukerhåndbok for Vassdragsregistret.

Brukerhåndboka dokumenterer registeroppbyggingen og gir konkret anvisning på hvordan Vassdragsregistret kan brukes.

A.R. REINERTSEN RÅDGIVENDE INGENIÖR

VEDLEGG 1-1

KONTORADRESSE : ERLING SKAKKES GT. 25, 7000 TRONDHEIM
POSTADRESSE : POSTBOKS 4510 KALVSKINNET
7001 TRONDHEIM
TELEFON : (07) 52 60 40
TELEX : 55619 ARR N
BANKGIRO : 8601.06.21447

DERES REF. DERES BREV VÅR REF. BK/mg-86206 DATO Steinkjer 21/7-8

Vassdragsdata i Nord-Trøndelag.

Vi skal etter oppdrag for Fylkesmannen i Nord-Trøndelag, Miljøvernavdelingen foreta en registrering av foreliggende vassdragsdata i Nord-Trøndelag.

Det skal utarbeides en systematisk oversikt over all litteratur/alle rapporter som inneholder vannkildekvalitetsdata for vassdragene i fylket.

Registreringene vil bli overført til datamaskin.

Følgende skal medtas ved registreringen:

- Identifikasjon (Tittel, forfatter, utgiver etc.)
- Stedfesting, områdebeskrivelse
- Tidfesting
- Emner rapporten inneholder
- Ekstrakt av innhold

Nødvendige data vil normalt finnes på forside, i forord, i sammendrag og i innholdsfortegnelse.
Videre vil evt. referanseliste være interessant.

Vi ber om at De vurderer om litteratur/rapporter hos Dem kan være aktuelle for registreringen.

Registreringene vil bli samlet ved vårt kontor i Steinkjer.
Adressen er:

A. R. REINERTSEN, Hamnegata 26
7700 STEINKJER

Over telefon kan vi gi nærmere opplysninger om registreringene og gjøre avtale om hvordan registreringsarbeidene praktisk skal gjennomføres.

AVDELINGSKONTOR :
■ STEINKJER : HAMNEGATEN 26, 7700 STEINKJER TLF.: (077) 64 300
■ LEVANGER : KIRKEGATEN 30, 7600 LEVANGER TLF.: (076) 82 944
■ OSLO : INDUSTRIVEIEN 3, 1300 SANDVIKA TLF.: (02) 54 35 50

Likelydende brev er sendt til alle institusjoner som er funnet aktuelle.
Til orientering er vedlagt en liste over adressatene.

Med Hilsen
for ARNE R. REINERTSEN

Tore Kristiansen

Tore Kristiansen
overing.

Vedlegg.

Brev er sendt til:

- Nord-Trøndelag fylkeskommune
  Fylkesrådmannen, Teknisk avd., Fylkets hus, Ogndalsv. 2, 7700 STEINKJER

- Namdal kjøtt- og næringsmiddelkontroll
  Axel Sællegs v., 7800 NAMSOS

- Innherred kjøtt- og næringsmiddelkontroll
  Hamnegt. 20, 7700 STEINKJER

- Sør-Innherred kjøtt- og næringsmiddelkontroll
  7620 SKOGN

- Direktoratet for naturforvaltning
  Tungasletta 2, 7000 TRONDHEIM

- Norges Geologiske Undersøkelse
  Leiv Eriksons v. 39, 7000 TRONDHEIM

- Universitetet i Trondheim
  - Norges Tekniske Høyskole, Institutt for Vassbygging, 7034 TRONDHEIM-NTH
  - Den almenvitenskapelige høyskolen, Det matematisk-naturvitenskapelige fakultet, Dragvoll, 7000 TRONDHEIM
  - Museet, Erling Skakkes g. 47B, 7000 TRONDHEIM

- Universitetet i Oslo
  - Det matematisk-naturvitenskapelige fakultet
    Blindern, OSLO 3

- Universitetet i Bergen
  - Det matematisk-naturvitenskapelige fakultet
    Harald Hårfagres g. 1, 5000 BERGEN

- SINTEF
  Avdeling for Teknisk kjemi, 7034 TRONDHEIM-NTH

- Statens forurensningstilsyn, Lørenv. 57, 0580 OSLO 5

- Miljøverndepartementet, Postboks 8013, dep., OSLO 1

- Norsk institutt for vannforskning, Brekkev. 19, 0883 OSLO 8

- Norges Landbrukshøyskole, 1432 Ås-NLH

- Statens institutt for Folkehelse, Geitmyrsv. 75, 0462 OSLO 4

- Byveterinæren i Trondheim, Brattøra, 7000 TRONDHEIM

- Norsk hydroteknisk laboratorium, Klæbuv. 153, 7000 TRONDHEIM

REGISTRERINGSBLANKETT FOR VASSDRAGSREGISTERET

RAPPORT - BIBLIOTEK FOR LITTERATUR MED TILKNYTNING TIL VASSDRAG

DOKUMENT - OPPLYSNINGER

LØPENR.: . . . . . .

TITTEL PÅ RAPPORT, TIDSSKRIFT E.L.				
UTGIVER / UTGIVELSESÅR	FORLAG, INSTITUSJON (OGSÅ FOR TIDSSKRIFT ARTIKLER)		ANT. SIDER INKL. BILAG	UTGIVELSESÅR
FORFATTER(E) SAKS-BEHANDLER(E)				
IDENTIFIKASJONER	ISBN-NR	DOKUMENT-NR	RAPPORT NR.	PROSJEKT NR
	SERIE-NR	SERIE-NAVN	DELSERIE-NAVN	
TYPE DOKUMENT (SETT ETT KRYSS)	☐ BOK ☐ ÅRBOK ☐ TIDSSKRIFT-ARTIKKEL ☐ AVHANDLING / HOVEDOPPGAVE ☐ PLAN DOKUMENT ☐ PROSJEKT / FORSKNINGSRAP. ☐ RAPPORT FRA MØTE / KONFERANSE ☐ UTREDNING ☐ STORTINGSMELDING PROPOSISJON ☐ KART ☐ INTERNT NOTAT ☐ KONSESJONS-SØKNAD ☐ FORHÅNDS-MELDING ☐ SAMLET PLAN-RAPPORT ☐ ANNET SPESIFISER: - - - - - - - -			
TIDLIGERE REGISTRERT REFERANSE	VIL DENNE REFERANSE ERSTATTE EN TIDLIGERE REGISTRERT REFERANSE? ☐ JA ☐ NEI		HVIS JA, GI NÆRMERE OPPLYSNINGER I MERKNADSFELT	
SPESIELT FOR TIDSSKRIFT-ARTIKLER	TIDSSKRIFT	SIDEHENVISNING FRA S... TIL S...	NR	ÅR	ISSN-NR

OMRÅDEBESKRIVELSE / STEDFESTING

TYPE OMRÅDE / MEDIUM (SETT INNTIL TRE KRYSS)	☐ LANDAREAL						
	☐ VANN-SYSTEM	☐ HELE VASSDRAG	☐ NEDBØR	☐ TØRR-AVBETNING	☐ SNØ	☐ BRE	☐ GRUNN-VANN
		☐ HAV-VANN	☐ INNSJØ	☐ ELV / BEKK	☐ ESTUAR-OMRÅDE	☐ UTSLIPPS-VANN	☐ DRIKKE-VANN
		☐ SEDIMENT I VANN	☐ VANNFLORA	☐ VANNFAUNA			
STED-FESTING (SETT INNTIL TO KRYSS)	☐ HELE LANDET	☐ LANDSDEL	☐ NATUR-GEOGRAFISK REGION	☐ FYLKE	☐ KOMMUNE	☐ GRUNNKRETS	
	☐ GNR / BNR	☐ KOORDI-NATER	☐ NEDBØRFELT / VASSDRAG	☐ KARTBLAD	☐ ANDRE OPPGI HVILKE - - - - - - - -		
OMRÅDETS NAVN (ETTER BESKRIV. I RAPPORTEN)							
KOMMUNE(R)	NR. / NAVN	NR. / NAVN	NR. / NAVN				
FYLKE (R)	NR. / NAVN	NR. / NAVN	NR. / NAVN				
VASSDRAGS-NUMMER	.	.	.	.			
	.	.	.	.			
M711-KARTBLAD							
SENTERPUNKT-KOORDINAT	SONE	NORD-SØR	ØST-VEST	OMRÅDETS RADIUS . , KM.			

INNHOLDSBESKRIVELSE

VEDLEGG 2-2

EMNE-KLASSER (SETT INN TIL TIKRYSS)	☐ METEOROLOGI	☐ NEDBØRSMENGDE	☐ NEDBØRTYPE	☐ TEMPERATUR	☐ VINDSTYRKE/RETNING
		☐ STRÅLINGSFORHOLD	☐ FUKTIGHET	☐ FORDUNSTING	
	☐ HYDROLOGI	☐ VANNSTAND	☐ VANNFØRING	☐ FLOM	☐ LAVVANNFØRING ☐ VANNMENGDE
		☐ DYBDE	☐ STRØMNING/SIRKULASJON	☐ TEMPERATUR	☐ IS
		☐ SNØHYDROLOGI	☐ BREHYDROLOGI	☐ SUSPENDERT STOFF	☐ ANNEN MATERIALTRANSPORT
	☐ ANDRE GEOFYSISKE EMNER				
	☐ GEOLOGI	☐ BERGGRUNNSGEOLOGI	☐ LØSMASSEGEOLOGI		
		☐ HYDROGEOLOGI	☐ GEOMORFOLOGI	☐ SEDIMENTOLOGI	☐ GEOKJEMI
	☐ FYSIKK	☐ OPTISKE FORHOLD	☐ PARTIKULÆR MASSE	☐ KONDUKTIVITET	
	☐ KJEMI	☐ HOVEDKOMPONENTER	☐ METALLSALTER	☐ ORGANISK STOFF	☐ MILJØGIFTER
		☐ NÆRINGSSALTER	☐ FORSURING	☐ OVERGJØDNINGSNIVÅ	☐ ANDRE KOMPONENTER
	☐ BIOLOGI	☐ ØKOLOGI	☐ SYSTEMATIKK	☐ ANNET	
	☐ FLORA	☐ BEGROING	☐ PLANTE PLANKTON	☐ MAKROVEGETASJON	
	☐ FAUNA	☐ DYREPLANKTON	☐ BUNNDYR	☐ FISK	☐ INSEKTER
		☐ VIRVELLØSE DYR	☐ AMFIBIER/KRYPDYR	☐ FUGL	☐ PATTEDYR
	☐ MIKROBIOLOGI	☐ COLIFORME BAKTERIER	☐ ANDRE BAKTERIER	☐ SOPP	☐ VIRUS
	☐ PRIMÆRNÆRING	☐ JORDBRUK	☐ SKOGBRUK	☐ REINDRIFT	☐ FISKEOPPDRETT
	☐ VASSKRAFTUTBYGGING	☐ KARTLEGGING	☐ TEKNIKK	☐ ANLEGG	☐ SKJØNN
	☐ FLOMVERN/EROSJONSVERN				
	☐ VANNFORSYNING	☐ ALMINNELIG FORSYNING	☐ INDUSTRIVANN	☐ IRRIGASJON	
	☐ RESIPIENTBRUK	☐ KOMMUNALT AVLØP	☐ INDUSTRIELT AVLØP	☐ DIFFUSE AVLØP	
	☐ REKREASJON	☐ JAKT OG VILTSTELL	☐ FISKE OG FISKESTELL	☐ FRILUFTSLIV	
	☐ VERNESAKER	☐ NATURVERN	☐ KULTURHISTORIEVERN		
	☐ SOSIØKONOMI MV.	☐ BEFOLKNINGSFORHOLD	☐ AREALBRUK	☐ ØKONOMI	☐ JUS
FRIE EMNEORD					
EKSTRAKT					
MERKNAD					

TIDSPERIODE

TIDSPERIODE BESKREVET	FRA	TIL
	DATO..... MÅNED.... ÅR....	DATO.... MÅNED..... ÅR....

SKJEMAET ER REGISTRERT AV ___/___ PERSON ETAT

DATO: __/__-__

REGISTRERINGER

Løpenr.	Litteratur	Kilde
1	Hovedoppgave Asbjørn Engen, Institutt for vassbygging NTH.	
2	Årsrapporter Sør-Innherred kjøtt- og næringsmiddelkontroll.	
3-28	Zoologisk rapportserie DKNVS Museet, UNIT.	Museet
29-36	Fiskeribiologiske undersøkelser, DKNVS Museet Laboratoriet for ferskvannsøkologi og innlandsfiske.	
37-38	Interne rapporter NTNF-Utvalg for Entrofieringsforskning.	
39	Norsk Veterinærtidsskrift. Kalsium og magnesium i drikkevann. Innherred.	Innherred kjøtt- og næringsmiddelkontroll
40	Innherred kjøtt- og næringsmiddelkontroll: Nitrat i drikkevann.	
41	Innherred kjøtt- og næringsmiddelkontroll: Bakteriologisk undersøkelse Sunnan - Fossem - Byafossen - Forra.	
42	Årsmelding for Innherred kjøtt og næringsmiddelkontroll 1981, 1982, 1983, 1984, 1985.	
43-48	Analyser av drikkevann utført av SIFF.	
49-53	Hovedoppgave ved Institutt for Zoologi, UNIT. Kjell Einvik. Bjørn Graving. Dagfinn Gausen. Leif Lynum. Ole Kristian Berg.	
54-55	Artikler i tidsskrift Nordic Hydrologi.	
56	Dag Dolmen. Dr. avhandling om salamander.	
57	NHL. Humus i drikkevann, problem-kartlegging.	
58	Hallingdal Bergboring. Grunnvannsundersøkelse.	NGU
59-63	NGU. Grunnvannsundersøkelse	
64-65	NGU Rapport 85.207 og 85.171	
66	Direktoratet for vilt og ferskvannsfisk: Prøvefiske i Sørli statsalmenning.	Miljøverna
67-129	Inn-Trøndelag skogeierforening/Namdal skogeierforening: Driftsplaner for fiskevann.	
130-131	Levanger Lærerskole, biologilinja: Prøvefiske i Hammervatnet.	
132	Lund, M: Fiskeribiologiske undersøkelser i Storvatnet i Rissa og Leksvik.	

REGISTRERINGER

Løpenr.	Litteratur	Kilde
133-136	(Som 67-129)	Miljøvernavd.
137-139	Fylkesmannen i N.T. Miljøvernavd. Rapport nr. 2-1987, 1-1987 og nr. 8-1986.	
140	Institutt for naturforvaltning NLH: Steinkobbe i Namsenfjordområdet.	
141.149	Fylkesmannen i N.T. Miljøvernavd. Fangstdata Snåsavatnet, førebels rapport 1985. Rapport nr. 4-1986, 6-1987, 8-1985, 6-1985, 2-1985, 1-1985, 3-1987 og 3-1986	
150	UNIT, Kjell Ofstad: Fiskerisakkyndig uttalelse vedr. reguleringen av Bangsjøen.	
151	NIVA, Hans Holtan: Vurdering av vannkilder i Vikna-Nærøy kommuner.	
152	Fylkesmannen i N.T. Miljøvernavd.: Rapport nr. 2-1986.	
153	SINTEF, Uttak av grus i Verdalselva.	
154-155	DN RU, Fiskeribiologiske undersøkelser i Mossa.	
156	Fylkesmannen i N.T. Miljøvernavd. Rapport nr. 4-1987.	

VEDLEGG 4:

Utskrift fra "Rapport". Dokumentoversikt.

****
NORD-TRØNDELAG. SKRIV-RAPPORT FORELØPIG - DOKUMENTOVERSIKT. Dato: 25/08-1987
****

Denne utskriften gir en kort oversikt over innholdet i Vassdragsregisterets delregister RAPPORT. Utskriften inneholder informasjoner om de publikasjoner/utredninger som er registrert i Nord-Trøndelag.

Løpenr:	Fortløpende identifisering av referansene i RAPPORT
Vassdragsnr:	RAPPORT kan inneholde inntil 8 vassdragsnumre. Her henvises bare til det første nummeret.
Elv/Sjø:	Navnet på elv eller sjø for vassdragsnummeret.
Forfatter:	Rapportens forfatter.
Tittel:	Tittel på rapporten.
Ekstrakt:	Feltet inneholder JA hvis det er lagt inn abstract eller ekstrakt i delregisteret EXTRAKT, NEI hvis slikt ikke finnes.

****
******** VASSDRAGSREGISTERETS FORELØPIG DOKUMENTOVERSIKT FOR NORD-TRØNDELAG . Dato: 25/08-1987 ********
****

Løpenr: 000015 Vassdragsnr: 308.2 Nedbørfelt: Evt. sjø:
TERJE NØST OG JAN IVAR KOKSVIK: FERSKVANNSBIOLOGISKE OG HYDROGRAFISKE UNDERSØKEL
DKNVS MUSEET UNIT, 1981 Finnes ekstrakt?: NEI

Løpenr: 000010 Vassdragsnr: 307.6 Nedbørfelt: Evt. sjø:
BJØRN SIVERTSEN: FISKERIBIOLOGISKE UNDERSØKELSER I HUDDINGSVATN,RØYRVIK 1974 -
DKNVS MUSEET UNIT, 1978 Finnes ekstrakt?: NEI

Løpenr: 000073 Vassdragsnr: 143.4 Nedbørfelt: Evt. sjø:
J.BERGIN, K.LANGEN: DRIFTSPLAN FOR TIMANNSLONET
NAMDAL SKOGEIERFORENING, 1978 Finnes ekstrakt?: JA

Løpenr: 000072 Vassdragsnr: 143.2 Nedbørfelt: Evt. sjø:
J.BERGIN, K.LANGEN: DRIFTSPLAN FOR ÅRLIVATNET
NAMDAL SKOGEIERFORENING, 1979 Finnes ekstrakt?: JA

Løpenr: 000048 Vassdragsnr: 143. Nedbørfelt: Evt. sjø:
: ANALYSER AV DRIKKEVANN
STATENS INSTITUTT FOR FOLKEHELSE, Finnes ekstrakt?: JA

Løpenr: 000151 Vassdragsnr: 142. Nedbørfelt: Evt. sjø:
HANS HOLTAN: VURDERING AV VANNKILDER I VIKNA OG NÆRØY KOMMUNER I NORD-TRØNDELAG
NIVA, 1973 Finnes ekstrakt?: JA

Løpenr: 000086 Vassdragsnr: 141.F Nedbørfelt: OPPLØYELVA Evt. sjø: SANDVATNET
J.BERGIN, K.LANGEN: DRIFTSPLAN FOR KJØRINGSVATNET
NAMDAL SKOGEIERFORENING, 1978 Finnes ekstrakt?: JA

Løpenr: 000087 Vassdragsnr: 141.D Nedbørfelt: OPPLØYELVA Evt. sjø: STORVATNET
J.BERGIN, K.LANGEN: DRIFTSPLAN FOR STORVATNET
NAMDAL SKOGEIERFORENING, 1981 Finnes ekstrakt?: JA

Løpenr: 000138 Vassdragsnr: 141.AZ Nedbørfelt: MJØSUNDELVA Evt. sjø:
J.H.HAUKLAND, A.RIKSTAD: FISKEUNDERSØKELSER I OPPHØYVASSDRAGET
FYLKESMANNEN I NORD-TRØNDELAG, MILJØVERNAVD., 1987 Finnes ekstrakt?: JA

****
******** VASSDRAGSREGISTERETS FORELØPIG DOKUMENTOVERSIKT FOR NORD-TRØNDELAG . Dato: 25/08-1987 ********
****

Løpenr: 000095 Vassdragsnr: 140.Z Nedbørfelt: SALSVATNVASSDRAGET Evt. sjø:
J.BERGIN, K.LANGEN: DRIFTSPLAN FOR SVARAVATNET
NAMDAL SKOGEIERFORENING, 1981 Finnes ekstrakt?: JA

Løpenr: 000098 Vassdragsnr: 139.ZC Nedbørfelt: Evt. sjø:
J.BERGIN, K.LANGEN: DRIFTSPLAN FOR KROKVATNET
NAMDAL SKOGEIERFORENING, 1980 Finnes ekstrakt?: JA

Løpenr: 000001 Vassdragsnr: 139.Z Nedbørfelt: NAMSEN Evt. sjø:
ASBJØRN ENGEN: FORUREINING AV NAMSEN
INSTITUTT FOR VASSBYGGING NTH, 1974 Finnes ekstrakt?: JA

Løpenr: 000090 Vassdragsnr: 139.Z Nedbørfelt: NAMSEN Evt. sjø:
J.BERGIN K.LANGEN: DRIFTSPLAN FOR ORREVATNET
NAMDEAL SKOGEIERFORENING, 1978 Finnes ekstrakt?: JA

Løpenr: 000023 Vassdragsnr: 139.H Nedbørfelt: NAMSEN Evt. sjø: STORE NAMSVATNET
ARNFINN LANGELAND,HELGE REINERTSEN,YNGVAR OLSEN: UNDERSØKELSER AV VANNKJEMI PHYT
DKNVS MUSEET UNIT, 1982 Finnes ekstrakt?: NEI

Løpenr: 000006 Vassdragsnr: 139.EZ Nedbørfelt: FRØYNINGSELVA Evt. sjø:
ARNFINN LANGELAND: FISKERIBIOLOGISKE UNDERSØKELSER I FRØYNINGSVASSDRAGET, NAMSK
DKNVS MUSEET UNIT, 1976 Finnes ekstrakt?: NEI

Løpenr: 000063 Vassdragsnr: 139.E Nedbørfelt: NAMSEN Evt. sjø:
TIDEMANN KLEMENTSRUD: VEDR. VANNFORSYNING TIL INDUSTRIOMRÅDET BJØRHUSDAL,NAMSKOG
NORGES GEOLOGISKE UNDERSØKELSER, 1979 Finnes ekstrakt?: NEI

Løpenr: 000097 Vassdragsnr: 139.E Nedbørfelt: NAMSEN Evt. sjø:
J. BERGIN, K.LANGEN: DRIFTSPLAN FOR GÅSVATNET
NAMDAL SKOGEIERFORENING, 1980 Finnes ekstrakt?: JA

Løpenr: 000144 Vassdragsnr: 139.DZ Nedbørfelt: TUNNSJØELVA Evt. sjø:
S.E.SØRSTRØM, A.RIKSTAD: TUNGMETALLER I FISK I INDRE NAMDALEN
FYLKESMANNEN I NORD-TRØNDELAG, MILJØVERNAVD., 1985 Finnes ekstrakt?: NEI

****
******** VASSDRAGSREGISTERETS FORELØPIG DOKUMENTOVERSIKT FOR NORD-TRØNDELAG . Dato: 25/08-1987 ********
****

Løpenr: 000008 Vassdragsnr: 139.DB Nedbørfelt: TUNNSJØELVA Evt. sjø: TUNNSJØFLYIN
ARNFINN LANGELAND: VIRKNINGER PÅ FISKERIBIOLOGISKE FORHOLD I TUNNSJØFLYENE ETTE
DKNVS MUSEET UNIT, Finnes ekstrakt?: NEI

Løpenr: 000053 Vassdragsnr: 139.D Nedbørfelt: NAMSEN Evt. sjø:
OLE KRISTIAN BERG: SAMMENLIGNING MELLOM UTBREDELSE, BESTANDS- OG VEKSTFORHOLD H
, Finnes ekstrakt?: NEI

Løpenr: 000014 Vassdragsnr: 139.CZ Nedbørfelt: NESELVA Evt. sjø:
TERJE NØST OG JAN IVAR KOKSVIK: FERSKVANNSBIOLOGISKE OG HYDROGRAFISKE UNDESØKELS
DKNVS MUSEET UNIT, 1980 Finnes ekstrakt?: NEI

Løpenr: 000099 Vassdragsnr: 139.CAZ Nedbørfelt: Evt. sjø:
J.BERGIN, K.LANGEN: DRIFTSPLAN FOR ROGNBUVATNET OG KLOMPTJØNNA
NAMDAL SKOGEIERFORENING, 1982 Finnes ekstrakt?: JA

Løpenr: 000009 Vassdragsnr: 139.BC Nedbørfelt: SANDDØLA Evt. sjø:
ARNFINN LANGELAND: FISKERIBIOLOGISKE UNDERSØKELSER I VATN I SANDDØLAVASSDRAGET
DKNVS MUSEET UNIT, 1978 Finnes ekstrakt?: NEI

Løpenr: 000025 Vassdragsnr: 139.BBZ Nedbørfelt: Evt. sjø:
H.REINERTSEN,Y.OLSEN,T.NØST,H.G.RUESLÅTTEN,T.SKOTVOLD: RESIPIENTFORHOLD I SANDDØ
DKNVS MUSEET UNIT, 82 Finnes ekstrakt?: NEI

Løpenr: 000016 Vassdragsnr: 139.AZ Nedbørfelt: BJØRA Evt. sjø:
HELGE REINERTSEN O G ARNFINN LANGELAND: KJEMISKE OG BIOLOGISKE FORHOLD SOMMEREN
DKNVS MUSEET UNIT, 1981 Finnes ekstrakt?: NEI

Løpenr: 000021 Vassdragsnr: 139.AZ Nedbørfelt: BJØRA Evt. sjø:
TERJE NØST: FERSKVANNSBIOLOGISKE OG HYDROGRAFISKE UNDERSØKELSER I HØYLANDSVASSD
DKNVS MUSEET UNIT, 1982 Finnes ekstrakt?: NEI

Løpenr: 000088 Vassdragsnr: 139.AZ Nedbørfelt: BJØRA Evt. sjø:
J.BERGIN, K.LANGEN: DRIFTSPLAN FOR HAUGTJØNNA
NAMDAL SKOGEIERLAG, 1980 Finnes ekstrakt?: JA

****
******** VASSDRAGSREGISTERETS FORELØPIG DOKUMENTOVERSIKT FOR NORD-TRØNDELAG . Dato: 25/08-1987 ********
****

Løpenr: 000136 Vassdragsnr: 139.AE Nedbørfelt: BJØRA Evt. sjø: ØYVATNET
J.BERGIN, K.LANGEN: DRIFTSPLAN FOR ØYVATNET
NAMDAL SKOGEIERFORENING, 1978 Finnes ekstrakt?: JA

Løpenr: 000062 Vassdragsnr: 139.A Nedbørfelt: NAMSEN Evt. sjø:
SIGURD HUSEBY: VEDRØRENDE GRUNNVANNSUNDERSØKELSER I TIDEN NOV.1974-JULI 1975 I
NORGES GEOLOGISKE UNDERSØKELSER, 1975 Finnes ekstrakt?: NEI

Løpenr: 000068 Vassdragsnr: 139.A Nedbørfelt: NAMSEN Evt. sjø:
J.BERGIN, K.LANGEN: DRIFTSPLAN FOR HIMOVATNET
NAMDAL SKOGEIERFORENING, 1979 Finnes ekstrakt?: JA

Løpenr: 000069 Vassdragsnr: 139.A Nedbørfelt: NAMSEN Evt. sjø:
J.BERGIN, K.LAUGEN: DRIFTSPLAN FOR VANEBUVATNET
NAMDAL SKOGEIERFORENING, 1979 Finnes ekstrakt?: JA

Løpenr: 000070 Vassdragsnr: 139.A Nedbørfelt: NAMSEN Evt. sjø:
J. BERGIN, K. LANGEN: DRIFTSPLAN FOR VESTERVATNET
NAMDAL SKOGEIERFORENING, 1979 Finnes ekstrakt?: JA

Løpenr: 000075 Vassdragsnr: 139.A Nedbørfelt: NAMSEN Evt. sjø:
J.BERGIN, K.LANGEN: DRIFTSPLAN FOR LIAVATNET
NAMDAL SKOGEIERFORENING, 1979 Finnes ekstrakt?: JA

Løpenr: 000024 Vassdragsnr: 139. BBZ Nedbørfelt: Evt. sjø:
TERJE NØST: HYDROGRAFI OG FERSKVANNSEVERTEBRATER I SANDDØLA/LURU- VASSDRAGENE 1
DKNVS MUSEET UNIT, 1982 Finnes ekstrakt?: NEI

Løpenr: 000046 Vassdragsnr: 139. Nedbørfelt: Evt. sjø:
: ANALYSER AV DRIKKEVANN
STATENS INSTITUTT FOR FOLKEHELSE, Finnes ekstrakt?: JA

Løpenr: 000047 Vassdragsnr: 139. Nedbørfelt: Evt. sjø:
: ANALYSER AV DRIKKEVATN
STATENS INSTITUTT FOR FOLKEHELSEN, Finnes ekstrakt?: JA

****
******** VASSDRAGSREGISTERETS FORELØPIG DOKUMENTOVERSIKT FOR NORD-TRØNDELAG . Dato: 25/08-1987 ********
****

Løpenr: 000140 Vassdragsnr: 138.Z Nedbørfelt: ÅRGÅRDSVASSDRAGET Evt. sjø:
K.FOSSUM: STEINKOBBE OG SKADE PÅ LAKS OG REDSKAP VED KILENOT- OG KROKGARNFISKE
INSTITUTT FOR NATURFORVALTNING, 1986 Finnes ekstrakt?: JA

Løpenr: 000091 Vassdragsnr: 138.6Z Nedbørfelt: BOGNA Evt. sjø:
J.BERGIN, K.LANGEN: DRIFTSPLAN FOR BERGSPJØTVATNET
NAMDAL SKOGEIERFORENING, 1978 Finnes ekstrakt?: JA

Løpenr: 000092 Vassdragsnr: 138.6Z Nedbørfelt: BOGNA Evt. sjø:
J.BERGIN, K.LANGEN: DRIFTSPLAN FOR HØGVATNET
NAMDAL SKOGEIERFORENING, 1978 Finnes ekstrakt?: JA

Løpenr: 000094 Vassdragsnr: 138.6Z Nedbørfelt: BOGNA Evt. sjø:
J.BERGIN, K.LANGEN: DRIFTSPLAN FOR SINGSVATNET
NAMDAL SKOGEIERFORENING, 1978 Finnes ekstrakt?: JA

Løpenr: 000139 Vassdragsnr: 138.6Z Nedbørfelt: BOGNA Evt. sjø:
J.H.HAUKLAND, A.RIKSTAD: FISKEUNDERSØKELSER I BOGNAVASSDRAGET
FYLKESMANNEN I NORD TRØNDELAG, MILJØVAERNAVD., 1986 Finnes ekstrakt?: JA

Løpenr: 000129 Vassdragsnr: 138.6D Nedbørfelt: BOGNA Evt. sjø:
J.BERGIN K.LANGEN: PLAN FOR SPORTSFISKE I NORD-BANGSJØ STATSALMENNING
NAMDAL SKOGEIERFORENING, 1980 Finnes ekstrakt?: JA

Løpenr: 000150 Vassdragsnr: 138.6D Nedbørfelt: BOGNA Evt. sjø:
KJELL OFSTAD: FISKERISAKKYNDIG UTTALELSE VEDRØRENDE REGULERING AV BANGSJØENE
UNIT, 1983 Finnes ekstrakt?: JA

Løpenr: 000093 Vassdragsnr: 138.5Z Nedbørfelt: AURSUNDA Evt. sjø:
J.BERGIN, K.LANGEN: DRIFTSPLAN FOR VOMMA
NAMDAL SKOGEIERFORENING, 1979 Finnes ekstrakt?: JA

****
******** VASSDRAGSREGISTERETS FORELØPIG DOKUMENTOVERSIKT FOR NORD-TRØNDELAG . Dato: 25/08-1987 ********
****

Løpenr: 000049 Vassdragsnr: 138. Nedbørfelt: Evt. sjø:
KJELL EINVIK: EN SAMMENLIGNING AV VEKST HOS YNGEL AV LAKS SALMO SALAR L. I ØYST
UNIT, 1980 Finnes ekstrakt?: NEI

Løpenr: 000058 Vassdragsnr: 137. Nedbørfelt: Evt. sjø:
MAGNE VESLEGARD: RAPPORT ETTER GRUNNVANNSUNDERSØKELSER I LAUVSNES, FLATANGER KO
HALLINGDAL BERGBORING, Finnes ekstrakt?: NEI

Løpenr: 000004 Vassdragsnr: 132.AZ Nedbørfelt: SVARTELVA Evt. sjø:
ARNFINN LANGELAND: VIRKNINGER PÅ FISKEBESTAND OG NÆRINGSDYR AV REGULERING OG UT
DKNVS MUSEET UNIT, 1974 Finnes ekstrakt?: NEI

Løpenr: 000080 Vassdragsnr: 131.AZ Nedbørfelt: Evt. sjø:
J.BERGIN, K.LANGEN: DRIFTSPLAN FOR LILLE DRILEN
INNTRØNDELAG SKOGEIERLAG, 1978 Finnes ekstrakt?: JA

Løpenr: 000011 Vassdragsnr: 131.1Z Nedbørfelt: MOSSA Evt. sjø:
ARNFINN LANGELAND: FISKERIBIOLOGISKE UNDERSØKELSER I VASSDRAG I MOSVIK OG LEKSV
DKNVS MUSEET UNIT, 1980 Finnes ekstrakt?: NEI

Løpenr: 000012 Vassdragsnr: 131.1Z Nedbørfelt: MOSSA Evt. sjø:
ARNFINN LANGELAND OG HELGE REINERTSEN: RESIPIENTFORHOLDENE I MELTINGSVASSDRAGET
DKNVS MUSEET UNIT, 1980 Finnes ekstrakt?: NEI

Løpenr: 000079 Vassdragsnr: 131.1Z Nedbørfelt: MOSSA Evt. sjø:
J.BERGIN, K.LANGEN: DRIFTSPLAN FOR LANGEN
INN-TRØNDELAG SKOGEIERLAG, 1981 Finnes ekstrakt?: JA

Løpenr: 000082 Vassdragsnr: 131.1Z Nedbørfelt: MOSSA Evt. sjø:
J.BERGIN, K.LANGEN: DRIFTSPLAN FOR ÅLTJØNNA
INN-TRØNDELAG SKOGEIERFORENING, 1978 Finnes ekstrakt?: JA

Løpenr: 000085 Vassdragsnr: 131.1Z Nedbørfelt: MOSSA Evt. sjø:
JBERGIN, K. LANGEN: DRIFTSPLAN FOR STORDRILEN
INNTRØNDELAG SKOGEIERFORENING, 1978 Finnes ekstrakt?: JA

****
******** VASSDRAGSREGISTERETS FORELØPIG DOKUMENTOVERSIKT FOR NORD-TRØNDELAG . Dato: 25/08-1987 *******
****

Løpenr: 000154 Vassdragsnr: 131.1A Nedbørfelt: MOSSA Evt. sjø:
HVIDSTEN N.A.-UGEDAL O.-JOHNSEN B.O.: MOSSA FISKERIBIOLOGISKE UNDERSØKELSER I DE
DN - RU, 1987 Finnes ekstrakt?: JAI

Løpenr: 000155 Vassdragsnr: 131.1A Nedbørfelt: MOSSA Evt. sjø:
HVIDSTEN N.A.-JOHNSEN B.O.: MOSSA FISKERIBIOLOGISKE UNDERSØKELSER I DEN LAKSEFØ
DN-RU, Finnes ekstrakt?: NEI

Løpenr: 000083 Vassdragsnr: 131.12Z Nedbørfelt: SLIRA Evt. sjø:
J.BERGIN, K.LANGEN: DRIFTSPLAN FOR INDRE OG YTRE BJØRSTADVATN
INN-TRØNDELAG SKOGEIERFORENING, 1982 Finnes ekstrakt?: JA

Løpenr: 000077 Vassdragsnr: 131.1 Nedbørfelt: Evt. sjø:
J.BERGIN, K.LANGEN: DRIFTSPLAN FOR FJELLVATNA
INN-TRØNDELAG SKOGEIERFORENING, 1978 Finnes ekstrakt?: JA

Løpenr: 000078 Vassdragsnr: 130.4 Nedbørfelt: Evt. sjø:
J.BERGIN, K.LANGEN: DRIFTSPLAN FOR HINDBERGVATNET
INN-TRØNDELAG SKOGEIERLAG, 1981 Finnes ekstrakt?: JA

Løpenr: 000081 Vassdragsnr: 130.4 Nedbørfelt: Evt. sjø:
J.BERGIN, K.LANGEN: DRIFTSPLAN FOR MARKHUSVATNET
INN-TRØNDELAG SKOGEIERLAG, 1980 Finnes ekstrakt?: JA

Løpenr: 000084 Vassdragsnr: 130.4 Nedbørfelt: Evt. sjø:
J.BERGIN, K.LANGEN: DRIFTSPLAN FOR RØSVATNET
INN-TRØNDELAG SKOGEIERFORENING, 1982 Finnes ekstrakt?: JA

Løpenr: 000026 Vassdragsnr: 130.2Z Nedbørfelt: MOLDELVA Evt. sjø:
JO VEGAR ARNEKLEIV OG JAN IVAR KOKSVIK: FISKERIBIOLOGISKE FORHOLD, EVERTEBRATFAU
DKNVS MUSEET UNIT, 1983 Finnes ekstrakt?: NEI

Løpenr: 000003 Vassdragsnr: 129.BZ Nedbørfelt: STOKKVEDELVA Evt. sjø:
ARNFINN LANGELAND: ØRRETBESTANDEN I HOLDEN I NORD-TRØNDELAG ETTER 60 ÅRS REGULE
DKNVS MUSEET,UNIT, Finnes ekstrakt?: NEI

****
******** VASSDRAGSREGISTERETS FORELØPIG DOKUMENTOVERSIKT FOR NORD-TRØNDELAG . Dato: 25/08-1987 *******
****

Løpenr: 000034 Vassdragsnr: 129.B Nedbørfelt: FOLLAVASSDRAGET Evt. sjø: FOLLAVATNET
JOHN W. JENSEN: FISKET I ET KRAFTVERKSMAGASIN ETTER 60 ÅRS REGULERING (HOLDEN,V
DKNVS MUSEET UNIT, 1972 Finnes ekstrakt?: NEI

Løpenr: 000045 Vassdragsnr: 129. Nedbørfelt: Evt. sjø:
: ANALYSER AV DRIKKEVANN
STATENS INSTITUTT FOR FOLKEHELSE, Finnes ekstrakt?: JA

Løpenr: 000120 Vassdragsnr: 128AZ Nedbørfelt: Evt. sjø:
J.BERGIN, K.LANGEN: DRIFTSPLAN FOR HERVOLTJØNNA
INN-TRØNDELAG SKOGEIERFORENING, 1980 Finnes ekstrakt?: JA

Løpenr: 000124 Vassdragsnr: 128.Z Nedbørfelt: SNÅSAVASSDRAGET Evt. sjø:
J.BERGIN, K.LANGEN: DRIFTSPLAN FOR GUNNARTJØNNA
INNTRØNDELAG SKOGEIERFORENING, 1980 Finnes ekstrakt?: JA

Løpenr: 000127 Vassdragsnr: 128.Z Nedbørfelt: SNÅSAVASSDRAGET Evt. sjø:
J.BERGIN, K.LANGEN: DRIFTSPLAN FOR DRIFTSVATNET
INN-TRØNDELAG SKOGEIERFORENING, 1979 Finnes ekstrakt?: JA

Løpenr: 000141 Vassdragsnr: 128.CD Nedbørfelt: Evt. sjø:
O.SANDE: FANGSTDATA FRÅ SNÅSAVATNET 1973-76 FØREBELS RAPPORT
FYLKESMANNEN I NORD TRØNDELAG, 1985 Finnes ekstrakt?: NEI

Løpenr: 000145 Vassdragsnr: 128.CD Nedbørfelt: Evt. sjø:
J.H.HAUKLAND, A.RIKSTAD, J.BERGIN: FISKET I SNÅSAVATNET 1984
FYLKESMANNEN I NORD-TRØNDELAG; MILJØVERNAVD:, 1985 Finnes ekstrakt?: JA

Løpenr: 000148 Vassdragsnr: 128.CD Nedbørfelt: Evt. sjø:
J.H.HAUKLAND, A.RIKSTAD: AURENS GYTEBEKKER I SNÅSAVATNET
FYLKESMANNEN I NORD-TRØNDELAG. MILJØVERNAVD., 1987 Finnes ekstrakt?: JA

Løpenr: 000149 Vassdragsnr: 128.CD Nedbørfelt: Evt. sjø:
J.H.HAUKLAND, A.RIKSTAD: FISKET I SNÅSAVATNET 1985
FYLKESMANNEN I NORD-TRØNDELAG, MILJHØVERNAVD., 1986 Finnes ekstrakt?: JA

****
******** VASSDRAGSREGISTERETS FORELØPIG DOKUMENTOVERSIKT FOR NORD-TRØNDELAG . Dato: 25/08-1987 ********
****

Løpenr: 000019 Vassdragsnr: 128.C Nedbørfelt: SNÅSAVASSDRAGET Evt. sjø: SNÅSAVATNET
TERJE NØST OG JAN IVAR KOKSVIK: FERSKVANNSBIOLOGISKE OG HYDROGRAFISKE UNDERSØKEL
DKNVS MUSEET UNIT, 1981 Finnes ekstrakt?: NEI

Løpenr: 000122 Vassdragsnr: 128.C Nedbørfelt: SNÅSAVASSDRAGET Evt. sjø: SNÅSAVATNET
J.BERGIN, K.LANGEN: DRIFTSPLAN FOR HATLINGVATNET
INNTRØNDELAG SKOGEIERFORENING, 1978 Finnes ekstrakt?: JA

Løpenr: 000041 Vassdragsnr: 128.B Nedbørfelt: SNÅSAVASSDRAGET Evt. sjø:
KJELL AURSTAD OG ELI SJETNE VAADAL: BAKTERIOLOGISKE UNDERSØKELSER FRA NEDERSTE D
INNHERRED KJØTT OG NÆRINGSMIDDELKONTROLL, 1984 Finnes ekstrakt?: NEI

Løpenr: 000096 Vassdragsnr: 128.B Nedbørfelt: SNÅSAVASSDRAGET Evt. sjø:
J.BERGIN, K.LANGEN: DRIFTSPLAN FOR ÅSVATNET
INN-TRØNDELAG SKOGEIERFORENING, 1979 Finnes ekstrakt?: JA

Løpenr: 000106 Vassdragsnr: 128.B Nedbørfelt: SNÅSAVASSDRAGET Evt. sjø:
J.BERGINM, K.LANGEN: DRIFTSPLAN FOR REINSTJØNNA
INN-TRØNDELAG SKOGEIERFORENING, 1978 Finnes ekstrakt?: JA

Løpenr: 000107 Vassdragsnr: 128.B Nedbørfelt: SNÅSAVASSDRAGET Evt. sjø:
J.BERGIN, K.LANGEN: DRIFTSPLAN FOR REINSVATNET
INN-TRØNDELAG SKOGEIERFORENING, 1978 Finnes ekstrakt?: JA

Løpenr: 000119 Vassdragsnr: 128.B Nedbørfelt: SNÅSAVASSDRAGET Evt. sjø:
J.BERGINM, K.LANGEN: DRIFTSPLAN FOR KOLTJØNNA
INN-TRØNDELAG SKOGEIERFORENING, 1978 Finnes ekstrakt?: JA

Løpenr: 000020 Vassdragsnr: 128.AZ Nedbørfelt: OGNA Evt. sjø:
TERJE NØSR OG JAN IVAR KOKSVIK: FERSKVANNSBIOLOGISKE OG HYDROGRAFISKE UNDERSØKEL
DKNVS MUSEET UNIT, 1981 Finnes ekstrakt?: NEI

Løpenr: 000125 Vassdragsnr: 128.AZ Nedbørfelt: OGNA Evt. sjø:
J.BERGIN, K.LANGEN: DRIFTSPLAN FOR ØSTRE FISKLØYSA
INN-TRØNDELAG SKOGEIERFORENING, 1981 Finnes ekstrakt?: JA

****
******** VASSDRAGSREGISTERETS FORELØPIG DOKUMENTOVERSIKT FOR NORD-TRØNDELAG . Dato: 25/08-1987 *******
****

Løpenr: 000126 Vassdragsnr: 128.AZ Nedbørfelt: OGNA Evt. sjø:
J.BERGIN, K.LANGEN: DRIFTSPLAN FOR VESTRE FISKLØYSA
INN-TRØNDELAG SKOGEIERFORENING, 1981 Finnes ekstrakt?: JA

Løpenr: 000067 Vassdragsnr: 128.AAZ Nedbørfelt: SØRROKTA Evt. sjø:
J.BOGIN , K.LANGEN: DRIFTSPLAN FOR FISKE I OGNDALSBRUKETS- JAKT OG FISKEUTVALGS
INNTRØNDELAG SKOGEIERFORENING, 1986 Finnes ekstrakt?: JA

Løpenr: 000102 Vassdragsnr: 128.AAZ Nedbørfelt: SØRROKTA Evt. sjø:
J.BERGIN, K.LANGEN: DRIFTSPLAN FOR KIRSEBÆRTJØNN
INN-TRØNDELAG SKOGEIERFORENING, 1980 Finnes ekstrakt?: JA

Løpenr: 000103 Vassdragsnr: 128.AAZ Nedbørfelt: SØRROKTA Evt. sjø:
J.BERGIN, K.LANGEN: DRIFTSPLAN FOR SKJELLIVATNET
INN-TRØNDELAG SKOGEIERFORENING, 1979 Finnes ekstrakt?: JA

Løpenr: 000104 Vassdragsnr: 128.AAZ Nedbørfelt: SØRROKTA Evt. sjø:
J.BERGIN, K.LANGEN: DRIFTSPLAN FOR LITJTJØNNA
INN-TRØNDELAG SKOGEIERFORENING, 1978 Finnes ekstrakt?: JA

Løpenr: 000105 Vassdragsnr: 128.AAZ Nedbørfelt: SØRROKTA Evt. sjø:
J.BERGIN, K.LANGEN: DRIFTSPLAN FOR MOKKAVATNET
INN-TRØNDELAG SKOGEIERFORENING, 1978 Finnes ekstrakt?: JA

Løpenr: 000108 Vassdragsnr: 128.AAZ Nedbørfelt: SØRROKTA Evt. sjø:
J.BERGIN, K.LANGEN: DRIFTSPLAN FOR ROGNÅSTJØNNA
INN-TRØNDELAG SKOGEIERFORENING, 1980 Finnes ekstrakt?: JA

Løpenr: 000109 Vassdragsnr: 128.AAZ Nedbørfelt: SØRROKTA Evt. sjø:
J.BERGIN, K.LANGEN: DRIFTSPLAN FOR FREMRE SOTTJØNN
INN-TRØNDELAG SKOGEIERFORENING, 1980 Finnes ekstrakt?: JA

Løpenr: 000110 Vassdragsnr: 128.AAZ Nedbørfelt: SØRROKTA Evt. sjø:
J.BERGIN, K.LANGEN: DRIFTSOLAN FOR KVINANDTJØNNA
INN-TRØNDELAG SKOGEIERFORENING, 1980 Finnes ekstrakt?: JA

****
******** VASSDRAGSREGISTERETS FORELØPIG DOKUMENTOVERSIKT FOR NORD-TRØNDELAG . Dato: 25/08-1987 *******
****

Løpenr: 000112 Vassdragsnr: 128.AAZ Nedbørfelt: SØRROKTA Evt. sjø:
J.BERGIN, K.LANGEN: DRIFTSPLAN FOR INDRE SOTTJØNNA
INN-TRØNDELAG SKOGEIERFORENING, 1980 Finnes ekstrakt?: JA

Løpenr: 000115 Vassdragsnr: 128.AAZ Nedbørfelt: SØRROKTA Evt. sjø:
J.BERGIN, K.LANGEN: DRIFTSPLAN FOR NEDRE VAKERLITJØNN
INN-TRØNDELAG SKOGEIERFORENING, 1981 Finnes ekstrakt?: JA

Løpenr: 000116 Vassdragsnr: 128.AAZ Nedbørfelt: SØRROKTA Evt. sjø:
J.BERGIN, K.LANGEN: DRIFTSPLAN FOR ØVRE VAKERLITJØNNA
INN-TRØNDELAG SKOGEIERFORENING, 1981 Finnes ekstrakt?: JA

Løpenr: 000117 Vassdragsnr: 128.AAZ Nedbørfelt: SØRROKTA Evt. sjø:
J.BERGIN, K.LANGEN: DRIFTSPLAN FOR NORD-VINTERTJØNN
INN-TRØNDELAG SKOGEIERFORENING, 1980 Finnes ekstrakt?: JA

Løpenr: 000123 Vassdragsnr: 128.AAZ Nedbørfelt: SØRROKTA Evt. sjø:
J.BERGIN, K.LANGEN: DRIFTSPLAN ROR GÅSTJØNNA
INN-TRØNDELAG SKOGEIERFORENING, 1979 Finnes ekstrakt?: JA

Løpenr: 000071 Vassdragsnr: 128.AA Nedbørfelt: OGNA Evt. sjø:
J. BERGIN, K.LANGEN: DRIFTSPLAN FOR KROKVATNET
INN-TRØNDELAG SKOGEIERFORENING, 1978 Finnes ekstrakt?: JA

Løpenr: 000076 Vassdragsnr: 128.AA Nedbørfelt: OGNA Evt. sjø:
J.BERGIN, K.LANGEN: DRIFTSPLAN FOR ÅKSJØEN
INN-TRØNDELAG SKOGEIERLAG, 1980 Finnes ekstrakt?: JA

Løpenr: 000100 Vassdragsnr: 128.AA Nedbørfelt: OGNA Evt. sjø:
J.BERGIN, K.LANGEN: DRIFTSPLAN FOR VESTRE LANGVATNET
INN-TRØNDELAG SKOGEIERFORENING, 1978 Finnes ekstrakt?: JA

Løpenr: 000101 Vassdragsnr: 128.AA Nedbørfelt: OGNA Evt. sjø:
J.BERGIN, K.LANGEN: DRIFTSPLAN FOR ØSTRE LANGVATN
INN-TRØNDELAG SKOGEIERFORENING, 1978 Finnes ekstrakt?: JA

****
******** VASSDRAGSREGISTERETS FORELØPIG DOKUMENTOVERSIKT FOR NORD-TRØNDELAG . Dato: 25/08-1987 *******
****

Løpenr: 000018 Vassdragsnr: 128.3B Nedbørfelt: FIGGA Evt. sjø: LEKSDALSVATNET
HELGE REINERTSEN OG ARNFINN LANGELAND: KJEMISKE OG BIOLOGISKE UNDERSØKELSER I LE
DKNVS MUSEET UNIT, 1981 Finnes ekstrakt?: NEI

Løpenr: 000038 Vassdragsnr: 128.3B Nedbørfelt: FIGGA Evt. sjø: LEKSDALSVATNET
J. I. KOKSVIK OG H. REINERTSEN: BIOMASSE OG KVALITATIV SAMMENSETNING AV PHYTOPLA
NTNF UTVALG FOR EUTROFIERINGSFORSKNING, 1982 Finnes ekstrakt?: NEI

Løpenr: 000146 Vassdragsnr: 128.3B Nedbørfelt: FIGGA Evt. sjø: LEKSDALSVATNET
J.H.HAUKLAND, A.RIKSTAD: FISKET I LEKSDALSVATNET 1984
FYLKESMANNEN I NORD-TRØNDELAG, 1985 Finnes ekstrakt?: JA

Løpenr: 000147 Vassdragsnr: 128.3B Nedbørfelt: FIGGA Evt. sjø: LEKSDALSVATNET
J.H.HAUKLAND, A.RIKSTAD: FORSØKSFISKE MED KILENOT I LEKSDALSVATNET
FYLKESMANNEN I NORD-TRØNDELAG, MILJØVERNAVD., 1985 Finnes ekstrakt?: JA

Løpenr: 000113 Vassdragsnr: 128.3A Nedbørfelt: FIGGA Evt. sjø:
J.BERGIN, K.LANGEN: DRIFTSPLAN FOR STORBUTJØNNA
INN-TRØNDELAG SKOGEIERFORENING, 1980 Finnes ekstrakt?: JA

Løpenr: 000118 Vassdragsnr: 128.3A Nedbørfelt: FIGGA Evt. sjø:
J.BERGIN, K.LANGEN: DRIFTSPLAN FOR YSTADTJØNNA
INN-TRØNDELAG SKOGEIERFORENING, 1979 Finnes ekstrakt?: JA

Løpenr: 000121 Vassdragsnr: 128.3A Nedbørfelt: FIGGA Evt. sjø:
J.BERGIN, K.LANGEN: DRIFTSPLAN FOR HENNINGVATNET
INN-TRØNDELAG SKOGEIERFORENING, 1980 Finnes ekstrakt?: JA

Løpenr: 000017 Vassdragsnr: 127.Z Nedbørfelt: VERDALSVASSDRAGET Evt. sjø:
JAN IVAR KOKSVIK OG ARNE HAUG: FERSKVANNSBIOLOGISKE OG HYDROGRAFISKE UNDERSØKELS
DKNVS MUSEET UNIT, 1981 Finnes ekstrakt?: NEI

Løpenr: 000114 Vassdragsnr: 127.BA Nedbørfelt: SKJÆKRA Evt. sjø:
J.BERGIN, K.LANGEN: DRIFTSPLAN FOR STORTJØNNA
INN-TRØNDELAG SKOGEIERFORENING, 1979 Finnes ekstrakt?: JA

****
******** VASSDRAGSREGISTERETS FORELØPIG DOKUMENTOVERSIKT FOR NORD-TRØNDELAG . Dato: 25/08-1987 ********
****

Løpenr: 000143 Vassdragsnr: 127.AB Nedbørfelt: INNA Evt. sjø:
J.H.HAUKLAND, S.A.ANDREASSEN, A.RIKSTAD: FISKE OG FORURENSING I SIDEBEKKENE TIL
FYLKESMANNEN I NORD-TRØNDELAG, MILJØVERNAVDELINGEN, 198 Finnes ekstrakt?: JA

Løpenr: 000059 Vassdragsnr: 127.A Nedbørfelt: VERDALSVASSDRAGET Evt. sjø:
T. KLEMENTSRUD: INTERN RAPP. VEDR:OPPFØLGENDE UNDERSØKELSER AV SAND/GRUS OG GRU
NORGES GEOLOGISKE UNDERSØKELSER, 1981 Finnes ekstrakt?: JA

Løpenr: 000060 Vassdragsnr: 127.A Nedbørfelt: VERDALSVASSDRAGET Evt. sjø:
TIDEMANN KLEMENTSRUD: GRUNNVANN AKER VERDAL A/S
NORGES GEOLOGISKE UNDERSØKELSER, Finnes ekstrakt?: NEI

Løpenr: 000061 Vassdragsnr: 127.A Nedbørfelt: VERDALSVASSDRAGET Evt. sjø:
TIDEMANN KLEMENTSRUD: VEDRØRENDE UNDERSØKELSER OG UTFØRELSE AV 4 GRUNNVANNSBRØNN
NORGES GEOLOGISKE UNDERSØKELSER, 1978 Finnes ekstrakt?: NEI

Løpenr: 000152 Vassdragsnr: 127.A Nedbørfelt: VERDALSVASSDRAGET Evt. sjø:
HAUKLAND,ANDREASSEN,RIKSTAD: FISK OG FORURENSING I SIDEBEKKER TIL VERDALSELVA.
FYLKESMANNEN I N-TRØNDELAG, 1986 Finnes ekstrakt?: JA

Løpenr: 000153 Vassdragsnr: 127.A Nedbørfelt: VERDALSVASSDRAGET Evt. sjø:
KÅRE TVINNERHEIM: VERDALSELVA UTTAK AV MASSER OPPFYLLING
SINTEF - NHL, 1974 Finnes ekstrakt?: JA

Løpenr: 000044 Vassdragsnr: 127. Nedbørfelt: Evt. sjø:
: ANALYSER AV DRIKKEVANN
STATENS INSTITUTT FOR FOLKEHELSE, Finnes ekstrakt?: JA

Løpenr: 000135 Vassdragsnr: 126.7Z Nedbørfelt: RINNELVA Evt. sjø:
J.BERGIN, K.LANGEN: DRIFTSPLAN FOR BURTJØNNA
INN-TRØNDELAG SKOGEIERFORENING, 1981 Finnes ekstrakt?: JA

Løpenr: 000128 Vassdragsnr: 126.6Z Nedbørfelt: LEVANGERVASSDRAGET Evt. sjø:
J.BERGIN K.LANGEN: DRIFTSPLAN FOR VULUSJØEN
INN-TRTØNDELAG SKOGEIERFORENING, 1981 Finnes ekstrakt?: JA

****
******** VASSDRAGSREGISTERETS FORELØPIG DOKUMENTOVERSIKT FOR NORD-TRØNDELAG . Dato: 25/08-1987 *******
****

Løpenr: 000133 Vassdragsnr: 126.6Z Nedbørfelt: LEVANGERVASSDRAGET Evt. sjø:
J.BERGIN, K.LANGEN: DRIFTSPLAN FOR HULDERTJØNNA
INN-TRØNDELAG SKOGEIERFORENING, 1981 Finnes ekstrakt?: JA

Løpenr: 000156 Vassdragsnr: 126.1Z Nedbørfelt: ELV FRA HOVDALSVATNET Evt. sjø:
BRETTUM P.(NIVA): VANNKVALITETSVURDERINGER AV INNSJØER I NORD-TRØNDELAG 1986
MILJØVERNAVDELINGEN I N-TR, 1987 Finnes ekstrakt?: JA

Løpenr: 000051 Vassdragsnr: 126. Nedbørfelt: Evt. sjø:
DADFINN GAUSEN: ERNÆRING BESTANDS OG VEKSTFORHOLD HOS ØRRET I TO OMRÅDER AV STO
UNIT, 1983 Finnes ekstrakt?: NEI

Løpenr: 000022 Vassdragsnr: 125.4Z Nedbørfelt: Evt. sjø:
ARNE HAUG OG KIRSTI KVITTINGEN: KJEMISKE OG BIOLOGISKE UNDERSØKELSER I HAMMERVAT
DKNVS MUSEET UNIT, Finnes ekstrakt?: NEI

Løpenr: 000037 Vassdragsnr: 125.4Z Nedbørfelt: Evt. sjø:
J.I. KOKSVIK OG H. REINERTSEN: BIOMASSERELASJONER MELLOM PHYTOPLANKTON OG ZOOPLA
NTNF UTVALG FOR EUTRÖFIERINGSFORSKNING, 1982 Finnes ekstrakt?: NEI

Løpenr: 000050 Vassdragsnr: 125.4Z Nedbørfelt: Evt. sjø:
BJØRN GRAVING: POPULASJONSDYNAMIKK HOS PLANKTONISKE CRUSTACEA I HAMMERVATN- ET
UNIT, 1978 Finnes ekstrakt?: NEI

Løpenr: 000130 Vassdragsnr: 125.4Z Nedbørfelt: Evt. sjø:
: HAMMERVATNET ANNO 1976 PRØVEFISKE MED GARN
BIOLOGILINJA , LEVANGER LÆRERSKOLE, 1976 Finnes ekstrakt?: JA

Løpenr: 000131 Vassdragsnr: 125.4Z Nedbørfelt: Evt. sjø:
: HAMMERVATNET -75 FRÅN DET STORA PRØVFISKET
BIOLOGILINJA , LEVANGER LÆRERSKOLE, 1975 Finnes ekstrakt?: JA

Løpenr: 000007 Vassdragsnr: 124.Z Nedbørfelt: STJØRDALSVASSDRAGETEvt. sjø:
TOR G HEGGBERGET: PRODUKSJON OG HABITAFSVALG HOS LAKS OG ØRRETYNGEL I STJØRDALS
DKNVS MUSEET UNIT, 1975 Finnes ekstrakt?: NEI

****
******** VASSDRAGSREGISTERETS FORELØPIG DOKUMENTOVERSIKT FOR NORD-TRØNDELAG . Dato: 25/08-1987 *******
****

Løpenr: 000013 Vassdragsnr: 124.Z Nedbørfelt: STJØRDALSVASSDRAGETEvt. sjø:
JO VEGAR ARNEKLEIV JAN IVAR KOKSVIK: FISKERIBIOLOGISKE OG HYDROGRAFISKE UNDERSØK
DKNVS MUSEET UNIT, 1980 Finnes ekstrakt?: NEI

Løpenr: 000028 Vassdragsnr: 124.Z Nedbørfelt: STJØRDALSVASSDRAGETEvt. sjø:
JO VEGA ARNEKLEIV: FISKERIBIOLOGISKE UNDERSØKELSER I ØVRE DELER AV STJØRDALS- V
DKNVS MUSEET UNIT, 85 Finnes ekstrakt?: NEI

Løpenr: 000029 Vassdragsnr: 124.Z Nedbørfelt: STJØRDALSVASSDRAGETEvt. sjø:
TOR G. HEGGBERGET: HYDROGRAFISKE OG FISKERIBIOLOGISKE UNDERSØKELSER I STJØRDALS
DKNVS MUSEET UNIT, 1973 Finnes ekstrakt?: NEI

Løpenr: 000036 Vassdragsnr: 124.Z Nedbørfelt: STJØRDALSVASSDRAGETEvt. sjø:
TOR G. HEGGBERGET: FISKERIBIOLOGISKE UNDERSØKELSER AV LAKS OG ØRRETYNGEL I STJØ
DKNVS MUSEET UNIT, 1972 Finnes ekstrakt?: NEI

Løpenr: 000027 Vassdragsnr: 124.CDEF Nedbørfelt: Evt. sjø:
TERJE NØST: HYDROGRAFI OG FERSKVANNSEVERTEBRATER I ØVRE DELER AV STJØR- DALSVAS
DKNVS MUSEET UNIT, 85 Finnes ekstrakt?: NEI

Løpenr: 000035 Vassdragsnr: 124.B Nedbørfelt: STJØRDALSVASSDRAGETEvt. sjø:
JOHN W. JENSEN: FISKERIBIOLOGISKE UNDERSØKELSER I FORRA 1971
DKNVS MUSEET UNIT, 1972 Finnes ekstrakt?: NEI

Løpenr: 000005 Vassdragsnr: 124.AZ Nedbørfelt: FORRA Evt. sjø:
TROND HAUKEBØ: EN HYDROGRAFISK OG BIOLOGISK INVERTERING I FORRAVASSDRAGET
DKNVS MUSEET UNIT, 1974 Finnes ekstrakt?: NEI

Løpenr: 000030 Vassdragsnr: 124.AE Nedbørfelt: FORRA Evt. sjø: FEREN
JOHN W. JENSEN: FISKERIBIOLOGISKE UNDERSØKELSER I FÆREN, MERÅKER
DKNVS MUSEET UNIT, 70 Finnes ekstrakt?: NEI

Løpenr: 000033 Vassdragsnr: 124.AE Nedbørfelt: FORRA Evt. sjø: FEREN
JOHN W. JENSEN: FISKERIBIOLOGISKE UNDERSØKELSER I FÆREN, MERÅKER 1969 OG 1970
DKNVS MUSEET UNIT, 1971 Finnes ekstrakt?: NEI

****
******** VASSDRAGSREGISTERETS FORELØPIG DOKUMENTOVERSIKT FOR NORD-TRØNDELAG . Dato: 25/08-1987 ******
****

Løpenr: 000111 Vassdragsnr: 124.ACZ Nedbørfelt: GLUNKA Evt. sjø:
J.BERGIN, K.LANGEN: RAPPORT FRA PRØVEFISKE I GRØNNINGEN 26. AUGUST 1985
INN-TRØNDELAG SKOGEIERFORENING, 1985 Finnes ekstrakt?: JA

Løpenr: 000054 Vassdragsnr: 124.AA Nedbørfelt: FORRA Evt. sjø:
NORDIC ASSOCIATON FOR HYDROLOGI: NORDIC HYDROLOGI
B. SALBU, A.C.PAPPAS, E.STEINNES, 1979 Finnes ekstrakt?: NEI

Løpenr: 000055 Vassdragsnr: 124.AA Nedbørfelt: FORRA Evt. sjø:
K.LENVIK, E. STEINNES, A.C.PAPPAS: NORDIC HYDROLOGI
NORDIC ASSOCIATON FOR HYDROLOGI, Finnes ekstrakt?: NEI

Løpenr: 000002 Vassdragsnr: 124. Nedbørfelt: Evt. sjø:
: BERETNING OM KONTROLLVIRKSOMHETEN 1983 1984 1985
SØR-INNHERRED KJØTT- OG NÆRINGSMIDDELKONTROLL, 1986 Finnes ekstrakt?: JA

Løpenr: 000042 Vassdragsnr: 124. Nedbørfelt: Evt. sjø:
: ÅRSBERETNINGER FRA INNHERRED KJØTT- OG NÆRINGSMIDDELKONTROLL FOR 1981,1982,19
INNHERRED KJØTT- OG NÆRINGSMIDDELKONTROLL, Finnes ekstrakt?: JA

Løpenr: 000043 Vassdragsnr: 124. Nedbørfelt: Evt. sjø:
: ANALYSER AV DRIKKEVANN
STATENS INSTITUTT FOR FOLKEHELSE, Finnes ekstrakt?: JA

Løpenr: 000031 Vassdragsnr: . Nedbørfelt: Evt. sjø:
JOHN W. JENSEN: FISKERIBIOLOGISKE UNDERSØKELSER I GÅSTJERN (MERÅKER), GAMMEL -V
DKNVS MUSEET UNIT, 69 Finnes ekstrakt?: NEI

Løpenr: 000032 Vassdragsnr: . Nedbørfelt: Evt. sjø:
JOHN W. JENSEN: FISKERIBIOLOGISKE UNDERSØKELSER I GAMMELVOLDSJØ OG FINNKOJSJØ 1
DKNVS MUSEET UNIT, 73 Finnes ekstrakt?: NEI

Løpenr: 000039 Vassdragsnr: . Nedbørfelt: Evt. sjø:
KJELL AURSTAD OG ARNOLD SUNDLI: NORSK VETERINÆRTIDSSKRIFT
, 1983 Finnes ekstrakt?: JA

****
******** VASSDRAGSREGISTERETS FORELØPIG DOKUMENTOVERSIKT FOR NORD-TRØNDELAG . Dato: 25/08-1987 *******
****

Løpenr: 000040 Vassdragsnr: . Nedbørfelt: Evt. sjø:
KJELL AURSTAD OG ARNOLD SUNDLI: NITRAT I DRIKKEVANN FRA VANNFORSYNINGSANLEGG I I
INNHERRED KJØTT- OG NÆRINGSMIDDELKONTROLL, 1984 Finnes ekstrakt?: JA

Løpenr: 000052 Vassdragsnr: . Nedbørfelt: Evt. sjø:
LEIF LYNUM: EN REGIONALSTUDIE AV PLANKTONISKE FERSKVANNSKREPS OG HYDROGRAFI I I
UNIT, 1985 Finnes ekstrakt?: NEI

Løpenr: 000056 Vassdragsnr: . Nedbørfelt: Evt. sjø:
DAG DOLMEN: LIFE ASPECTS OF TWO SPECIES OF NEWTHS (TRITURUS,AMPHIBIA) IN NORWAY
INST. FOR ZOOLOGI,UNIT, Finnes ekstrakt?: NEI

Løpenr: 000057 Vassdragsnr: . Nedbørfelt: Evt. sjø:
H.ØDEGÅRD, H.FLØGSTAD, T.P.FLATEN, E.BERGAN: HUMUS I DRIKKEVANN-EN PROBLEMKARTLE
NORSK HYDROTEKNISK LABORATORIUM, 1985 Finnes ekstrakt?: NEI

Løpenr: 000064 Vassdragsnr: . Nedbørfelt: Evt. sjø:
TROND PEDER FLATEN: DRIKKEVANN I NORGE-EN LANDSOMFATTENDE UNDERSØKELSE AV GEOGR
NORGES GEOLOGISKE UNDERSØKELSER, 1985 Finnes ekstrakt?: JA

Løpenr: 000065 Vassdragsnr: . Nedbørfelt: Evt. sjø:
OLA M. SÆTHER: GEOKJEMI I NORD TRØNDELAG BEKKEVANN I OMRÅDENE VEST FOR E6
NORGES GEOLOGISKE UNDERSØKELSER, 1985 Finnes ekstrakt?: JA

Løpenr: 000066 Vassdragsnr: . Nedbørfelt: Evt. sjø:
V.OLSEN, INGV.KORSEN: PRØVEFISKE I SØRLI STATSALMENNING 1976
DIREKTORATET FOR VILT OG FERSKVANNSFISK, 1977 Finnes ekstrakt?: JA

Løpenr: 000074 Vassdragsnr: . Nedbørfelt: Evt. sjø:
J.BERGIN, K.LANGEN: DRIFTSPLAN FOR STUGUVATNET
NAMDAL SKOGEIERFORENING, 1978 Finnes ekstrakt?: JA

Løpenr: 000089 Vassdragsnr: . Nedbørfelt: Evt. sjø:
J.BERGIN, K.LANGEN: DRIFTSPLAN FOR CAKSEN
NAMDAL SKOGEIERFORENING, 1979 Finnes ekstrakt?: JA

****
******** VASSDRAGSREGISTERETS FORELØPIG DOKUMENTOVERSIKT FOR NORD-TRØNDELAG . Dato: 25/08-1987 *******
****

Løpenr: 000132 Vassdragsnr: . Nedbørfelt: Evt. sjø:
M.LUND: FISKERIBIOLOGISKE UNDERSØKELSER I FJØLVIKBOTTEN, STORVATNET I RISSA OG
, 1984 Finnes ekstrakt?: JA

Løpenr: 000134 Vassdragsnr: . Nedbørfelt: Evt. sjø:
J.BERGIN, K.LANGEN: DRIFTSPLAN FOR DAVEBUSTADTJØNNA
INNTRØNDELAG SKOGEIERFORENING, 1981 Finnes ekstrakt?: JA

Løpenr: 000137 Vassdragsnr: . Nedbørfelt: Evt. sjø:
A.RIKSTAD, K.AURSTAD, S.HYNNE, O.SILSET: RADIOAKTIVITET I FERSKVANNSFISK I NORD
FYLKESMANNEN I NORD-TRØNDELAG, MILJØVERVAVD., 1987 Finnes ekstrakt?: NEI

Løpenr: 000142 Vassdragsnr: . Nedbørfelt: Evt. sjø:
A.RIKSTAD: TEINEFISKE ETTER RØYE EN SPØRREUNDERSØKELSE BLANT BRUKERE AV NETTING
FYLKESMANNEN INORD-TRØNDELAG, MILJØVERNAVD., 1986 Finnes ekstrakt?: JA

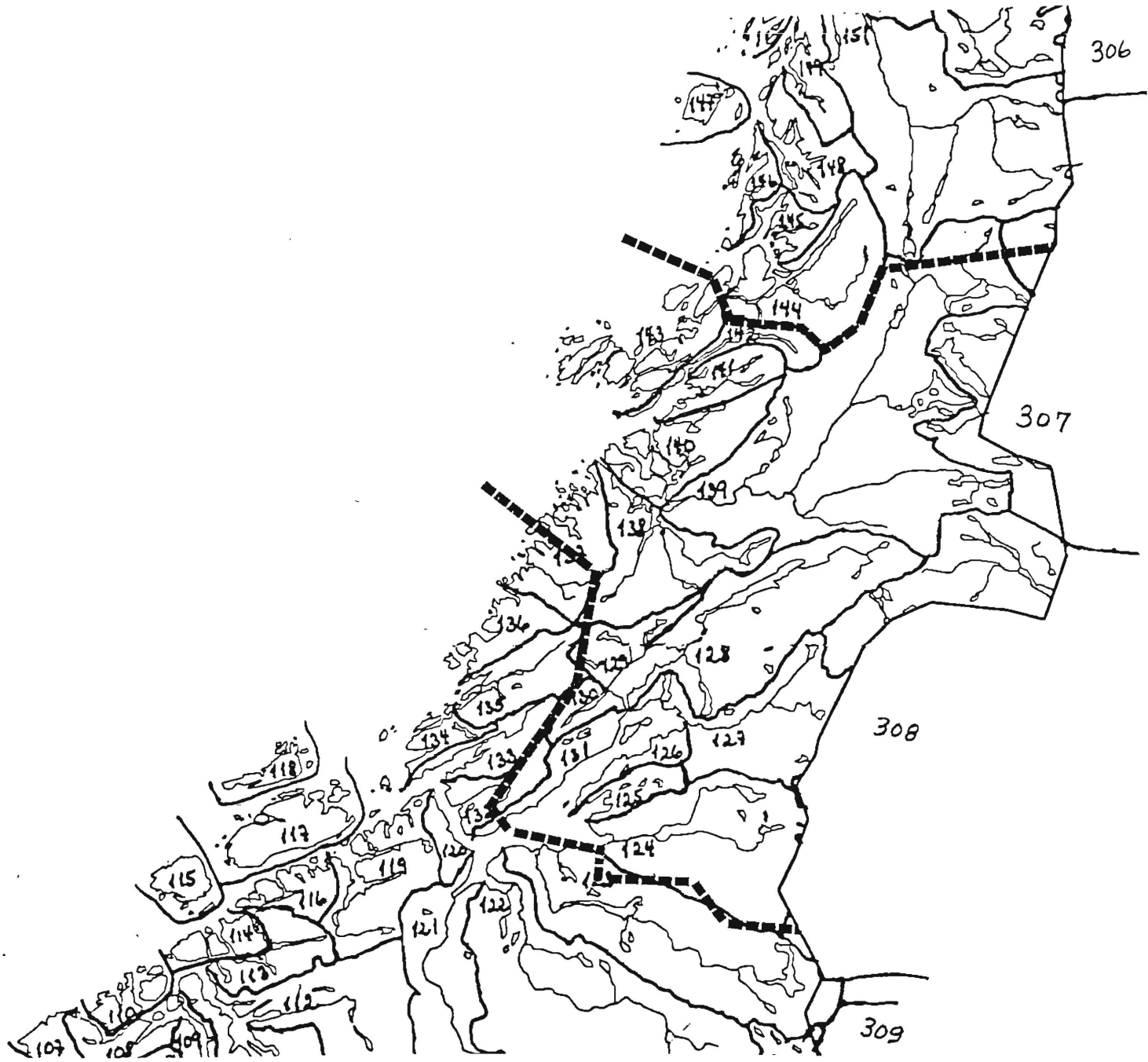

Vedlegg 5:

VASSDRAGSOMRÅDENE I NORD-TRØNDELAG

M = 1 : 2 000 000

Hittil utkommet i samme serie:

Nr. 1 - 1983: Tiltak for å redusere antall kollisjoner mellom elg og tog i kommunene Grong og Snåsa.

Nr. 1 - 1984: Kontroll med landbruksavrenning. Resultat 1983.

Nr. 2 - 1984: Viltområdekartlegging. Erfaring fra Nord-Trøndelag.

Nr. 3 - 1984: Skjøtselsplan for Bergsåsen naturreservat og plantelivsfredningsområde i Snåsa (under utarb.).

Nr. 4 - 1984: Skjøtselsplan for edellauvskogreservater i Nord-Trøndelag, med spesiell vekt på Byahalla i Steinkjer (under utarb.).

Nr. 1 - 1985: Forsøksfiske med kilenot i Leksdalsvatnet.

Nr. 2 - 1985: Fisket i Leksdalsvatnet 1984. En spørreundersøkelse blant grunneiere og fiskekortkjøpere.

Nr. 3 - 1985: Skogrydding som tiltak for å redusere antall kollisjoner mellom elg og tog. En beskrivelse av iverksettelsen av tiltaket i Grong og Snåsa i 1984.

Nr. 4 - 1985: Jegerobservasjoner i elgforvaltningen. Erfaringer med bruk av «Sett elg» i Nord-Trøndelag.

Nr. 5 - 1985: Rapport fra studietur til Spania. Dagene 21.—28. april 1985.

Nr. 6 - 1985: Fisket i Snåsavatnet 1984. En spørreundersøkelse blant grunneiere og fiskekortkjøpere.

Nr. 7 - 1985: Jegerprøven som valgfag i ungdomsskolen. Erfaringer fra et prøveprosjekt i Nord-Trøndelag skoleåret 1984 — 1985.

Nr. 8 - 1985: Tungmetaller i fisk i Indre Namdalen.

Nr. 1 - 1986: Erfaringer fra drift av minirenseanlegg «Klargester Biodisc B2».

Nr. 2 - 1986: Fisk og forurensing i sidebekkene til Verdalselva.

Nr. 3 - 1986: Fisket i Snåsavatnet 1985.

Nr. 4 - 1986: Teinefiske etter røye. En spørreundersøkelse blant brukere av nettingteiner.

Nr. 5 - 1986: Canadagås i Nord-Trøndelag.

Nr. 6 - 1986: Forra-området i kommunene Levanger, Stjørdal, Verdal og Meråker. Forslag til vern.

Nr. 7 - 1986: Lakselver og lakseforvaltning i Spania. Rapport fra studietur til regionen Asturias, 22.—28. mai 1986.

Nr. 8 - 1986: Fiskeundersøkelser i Bognavassdraget.

Nr. 9 - 1986: Bever i Nord-Trøndelag.

Nr.1 - 1987: Fiskeundersøkelser i Oppløyvassdraget.

Nr.2 - 1987: Radioaktivitet i ferskvannsfisk i Nord-Trøndelag i 1986.

Nr.3 - 1987: Aurens gytebekker i Snåsavatnet.

Nr.4 - 1987: Vannkvalitetsvurdering av innsjøer i Nord-Trøndelag 1986.

Nr.5 - 1987: En forurensingsundersøkelse av Levangerelva 1985. Sluttrapport.

Nr.6 - 1987: Fisk og forurensing i sideelver til Namsen. Overhalla 1986.

Nr.7 - 1987: Rovvilt i Nord-Trøndelag. Bjørn 1986.

Nr.8 - 1987: Fiskeforvaltning i Sverige. Rapport fra en studietur til Jemtland og Norrland.

Nr.9 - 1987: Fiskeundersøkelser i Hoplavassdraget 1986. Rapport fra prøvefisket i Movatn, Hoklingen og Hammervatnet.

Nr.10 - 1987: Avfallsforbrenning i Europa. Rapport fra studietur.